РУКОВОДСТВО ПО УСТАНОВКЕ (МОНТАЖУ) КОРПУСА ПОТОЛОЧНОГО ВСТРАИВАЕМОГО ГИПСОВОГО СВЕТИЛЬНИКА С МЕТАЛЛИЧЕСКИМИ ВСТАВКАМИ СЕРИИ LED MR16 METAL

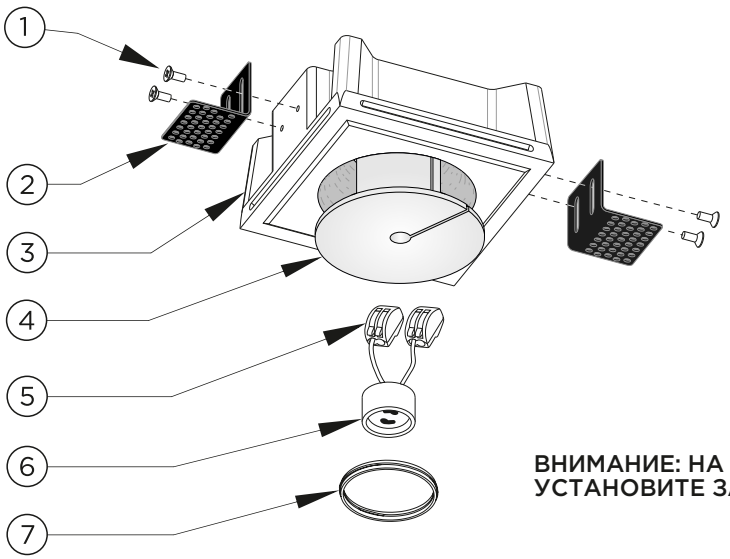

КОМПЛЕКТАЦИЯ

1. Винт установочный
2. Кронштейн монтажный регулируемый
3. Корпус гипсовый с металлической вставкой
4. Заглушка защитная
5. Клемма соединительная
6. Патрон керамический GU10
7. Кольцо стопорное

ВНИМАНИЕ: НА ЭТАПЕ 7, ПЕРЕД ШПАКЛЕВАНИЕМ (ЭТАП 8), УСТАНОВИТЕ ЗАЩИТНУЮ ЗАГЛУШКУ В КОРПУС СВЕТИЛЬНИКА

1

ВНИМАНИЕ: ПЕРЕД ПРОВЕДЕНИЕМ РАБОТ НЕ ЗАБУДЬТЕ ОТКЛЮЧИТЬ НАПРЯЖЕНИЕ!

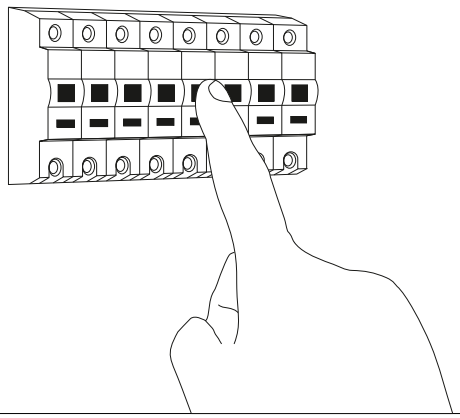

2

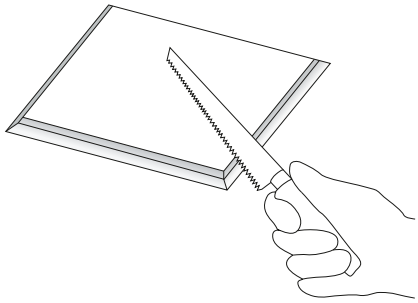

ВНИМАНИЕ: МОНТАЖНОЕ ОТВЕРСТИЕ ДОЛЖНО ПРЕВЫШАТЬ ГАБАРИТЫ (ДЛИНУ/ШИРИНУ) СВЕТИЛЬНИКА НА 5 ММ.

В потолке из гипсокартона с помощью пилы для гипсокартона вырежьте монтажное отверстие.
По периметру отверстия с помощью строительного ножа снимите фаску на половину толщины гипсокартона под углом 45 градусов.

3

Аккуратно удалите защитную заглушку из корпуса светильника. Заглушку сохраните для дальнейшего использования при шпаклевании и покраске корпуса светильника.
С помощью шаблона из листа гипсокартона необходимой толщины (9,5 мм, 12,5 мм и т.п.) отрегулируйте высоту установки монтажного регулируемого кронштейна и зафиксируйте его на корпусе светильника с помощью установочных винтов.

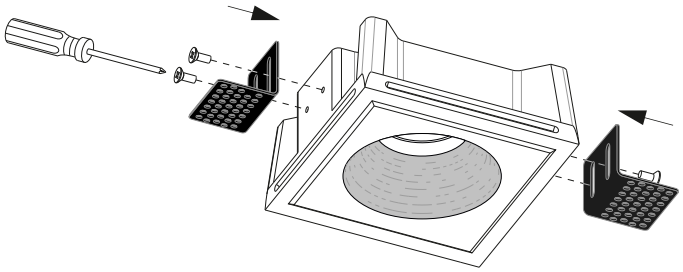

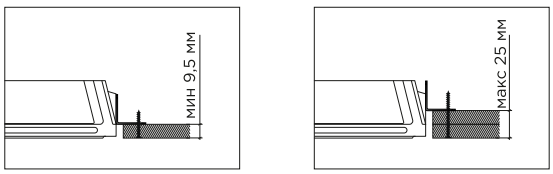

4

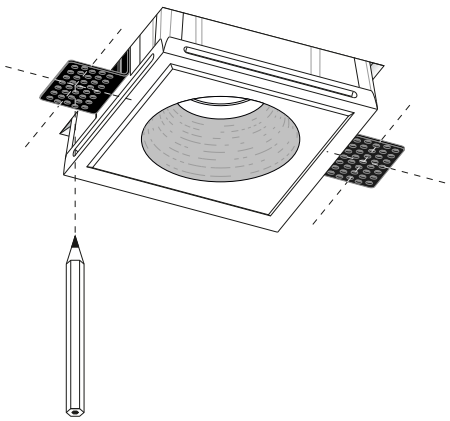

Вставьте корпус светильника с установленными кронштейнами тыльной стороной в монтажное отверстие на потолке из гипсокартона. Через отверстия в кронштейнах с помощью карандаша или метчика нанесите на потолок разметку мест для вкручивания саморезов.

5

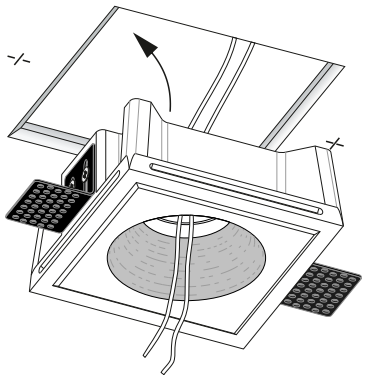

Просуньте токоведущие провода через отверстие в корпусе светильника.
Наклонив корпус светильника, заведите его через монтажное отверстие в подпотолочное пространство и положите кронштейнами на тыльную сторону потолка из гипсокартона.

6

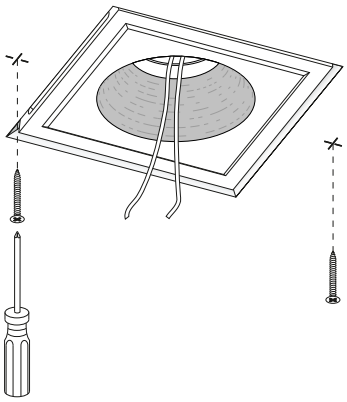

Придерживая корпус светильника (прижимая корпус светильника с кронштейнами через отверстие в корпусе светильника к тыльной стороне потолка из гипсокартона) одним/двумя пальцами одной руки, другой рукой с помощью отвертки или шуруповёрта вкрутите саморезы в места на потолке, размеченные ранее.
Для точного попадания саморезов в отверстия кронштейнов саморезы необходимо вкручивать в размеченные места перпендикулярно по отношению к потолку из гипсокартона

7

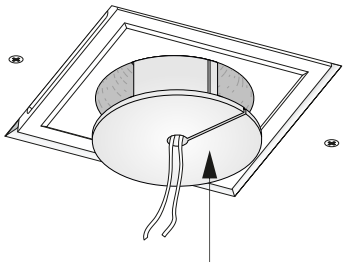

Предварительно просунув токоведущие провода через центральное отверстие в защитной заглушке, вставьте заглушку в корпус светильника до упора. Заглушка должна быть плотно прижата круглой плоской частью к корпусу и закрывать собой всю металлическую вставку, включая ободок вставки на лицевой поверхности корпуса.

8

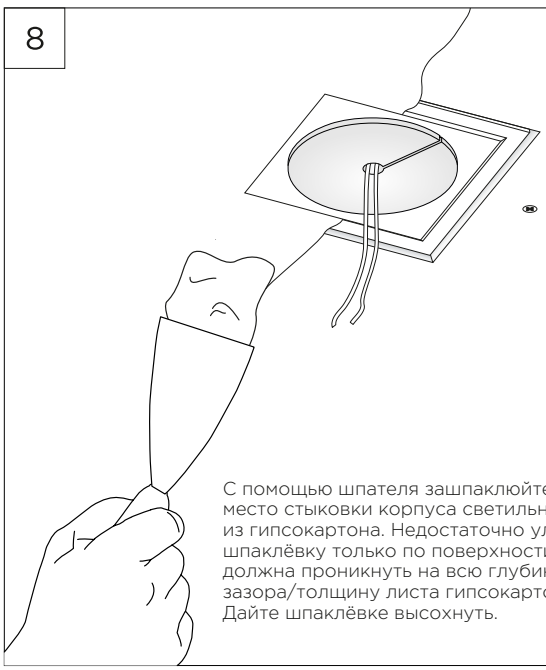

С помощью шпателя зашпаклюйте по периметру место стыковки корпуса светильника с потолком из гипсокартона. Недостаточно уложить шпаклёвку только по поверхности. Шпаклёвка должна проникнуть на всю глубину зазора/толщину листа гипсокартона.
Дайте шпаклёвке высохнуть.

9



Аккуратно зачистите/выровняйте поверхность (потолок/корпус светильника) с помощью наждачной бумаги или шлифовального блока мелкой зернистости.
Загрунтуйте и затем покрасьте потолок из гипсокартона вместе с корпусом светильника с помощью малярного валика или краскопульта.
Не допускайте попадания краски на металлическую вставку светильника.

10

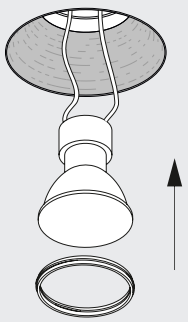

После высыхания краски удалите защитную заглушку из корпуса светильника.
С помощью соединительных клемм соедините токоведущие провода с отводами керамического патрона GU10. Вставьте светодиодную лампу типа MR16 с цоколем GU10 (не входит в комплект светильника, приобретается самостоятельно) в керамический патрон GU10. Лампу с патроном установите на место размещения источника света (лампы) в корпусе светильника (сквозное отверстие в корпусе светильника).
Придерживая лампу, зафиксируйте её стопорным кольцом.