РУКОВОДСТВО ПО УСТАНОВКЕ (МОНТАЖУ) КОРПУСА ПОТОЛОЧНОГО ВСТРАИВАЕМОГО ГИПСОВОГО СВЕТИЛЬНИКА СЕРИИ LED AR111

ВНИМАНИЕ! НЕ ЗАБУДЬТЕ ПЕРЕД РАБОТОЙ ОТКЛЮЧИТЬ НАПРЯЖЕНИЕ!

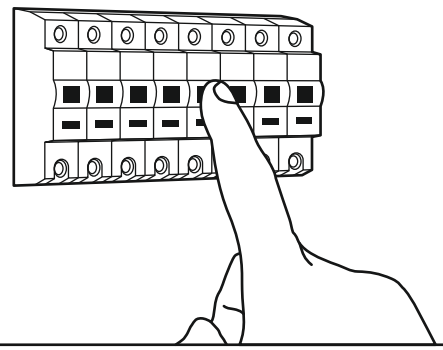

1

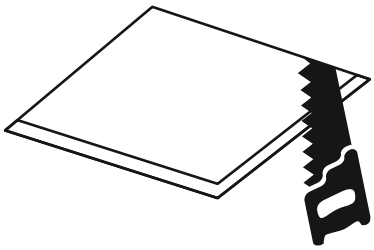

SN 101 - 205X205mm
SN 102 - 205X205mm
SN 103 - 205X205mm
SN 104 - 205X205mm
SN 105 - 220X220mm
SN 106 - 220X220mm
SN 107 - Ø 255mm
SN 108 - 305X305mm

2

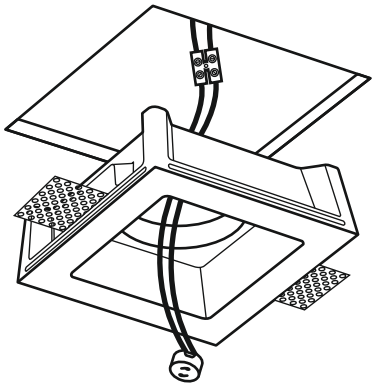

3

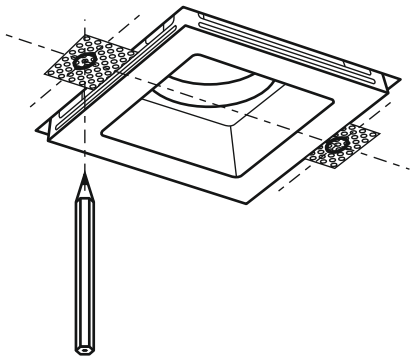

4

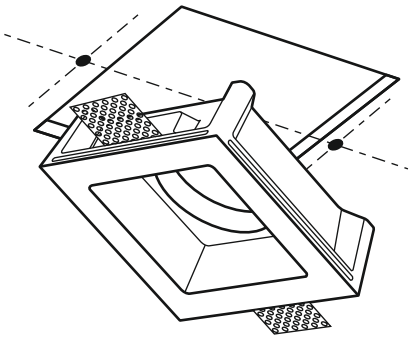

5

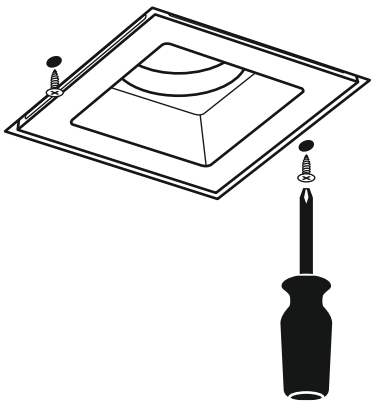

6

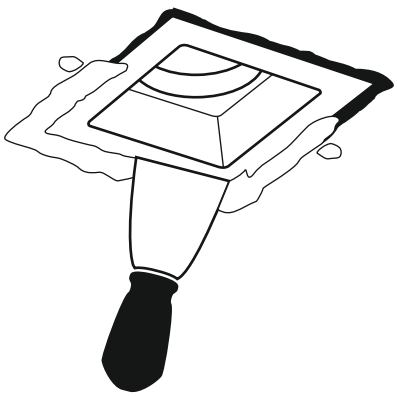

7

